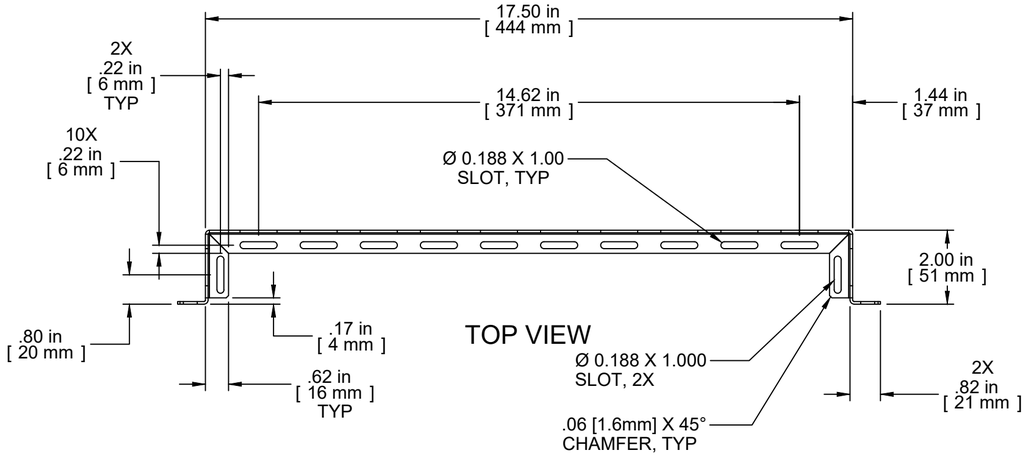

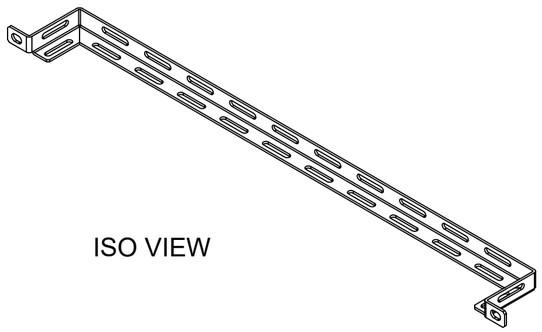

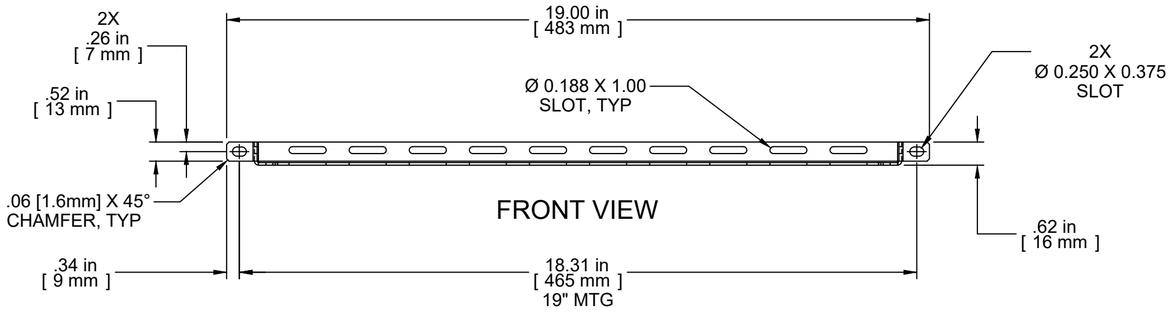

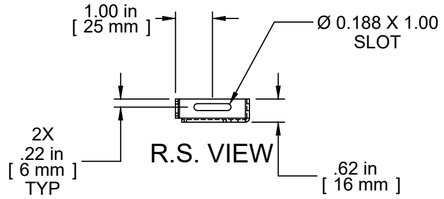

PART NUMBERS	
HCM192BK	PAINTED BLACK SMOOTH

NOTES

MTG HARDWARE NOT INCLUDED
SOLD IN 10 PACKS

Français

Pour tous les détails sur nos produits, svp veuillez consulter notre site www.hammfg.com

HCM192BK